H1essential

Handy Recorder

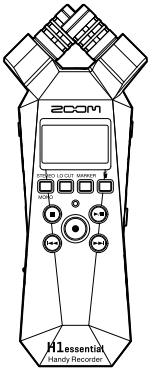

快速入门

如需了解本产品的相关软件和详细说明，请查阅以下网站中的信息。

zoomcorp.com/help/h1essential

使用本设备前请务必阅读安全使用设备及注意事项。

© 2024 ZOOM CORPORATION
未经许可，严禁将本说明书或其中的任何部分进行复制或再次印刷。
请将说明书放置于随手可取之处以便查阅。
本手册及产品技术指标如有更新恕不另行通知。

装入 microSD 卡

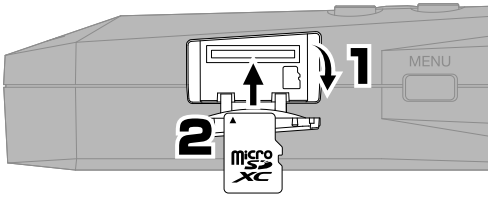

可兼容的存储卡 :
microSDHC: 4 GB – 32 GB
microSDXC: 64 GB – 1 TB
建议您使用本设备可兼容的 microSD 卡。关于本设备可兼容的 microSD 卡的详细信息，请参阅 ZOOM 网站 (zoomcorp.com)。

· 请务必在装入或取出 microSD 卡前关闭设备电源。
· 如果您想取出 microSD 卡，请向内推入并使其稍稍弹出，然后便可取出。

开启电源

请按住卡扣并打开
电池仓护盖。

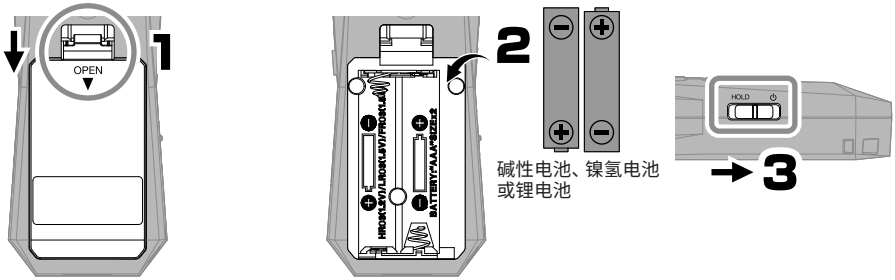

您可以使用市售充电宝或专属 AC 适配器 (AD-17) 并通过 C 型端口 USB 连接线为设备供电。

首次开机时的相关设置

设置辅助功能

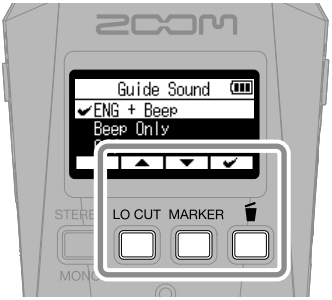

请使用 [▲]/[▼] 选择选项并按下 [✔] 进行确认。

设备配置为视障人士研发的辅助功能，包括语音向导和“哔哔”提示音。

设置语言

请使用 [▲]/[▼] 选择语言并按下 [✔] 进行确认。

设置日期格式

您所设置的年月日顺序格式将应用于录音文件名。

设置日期和时间

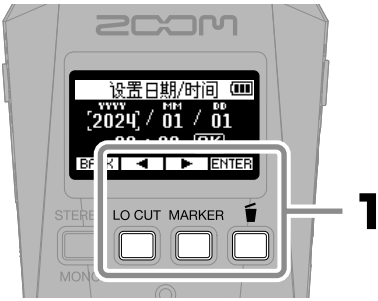

请选择设置选项并按下 ENTER 进行确认。

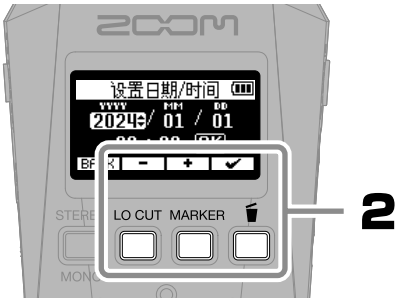

请改变数值并按下 ✔ 进行确认。

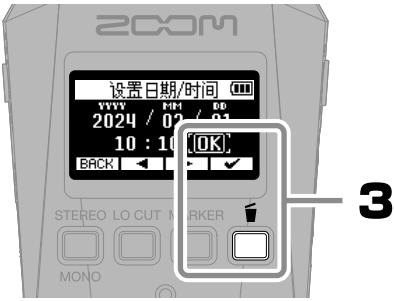

所有设置完成后，请选择“OK”并按下 ✔ 确认所设置的日期和时间。

设置电池类型

为了准确显示电池的剩余电量，请正确设置所使用电池的类型。

全新购买或经由其他设备使用过的 microSD 卡建议您通过本设备执行 SD 卡检测操作。

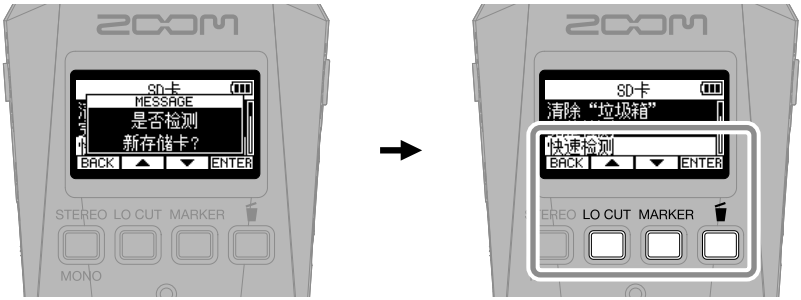

设置完成后，屏幕将显示主界面。

■ 主界面概览

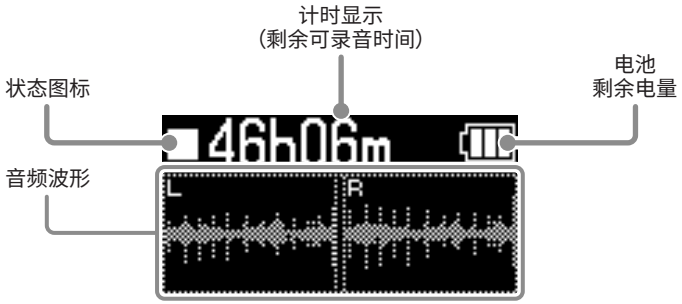

录音准备

■ 连接耳机并调节音量

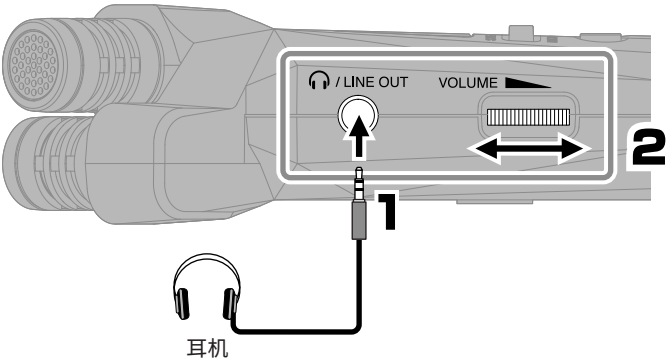

■ 减弱风声噪音和人声爆破音

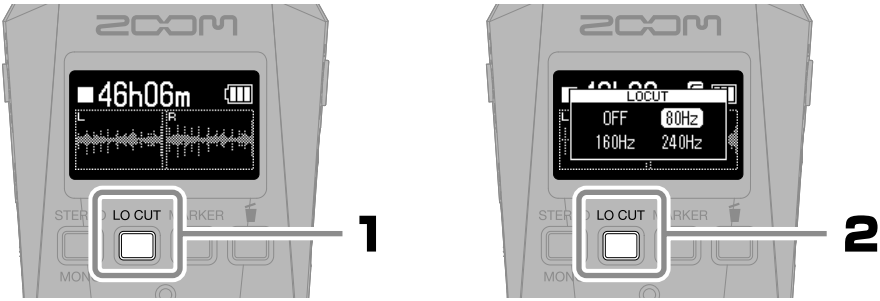

■ 提升录音品质的技巧

如果您将 H1essential 直接放置在桌面上，录音效果和音色清晰度会受到声音反射的影响。建议您将设备安装在三脚架上，从而使其远离桌面。将手巾等平铺在桌面上同样可以有效减弱声音反射。

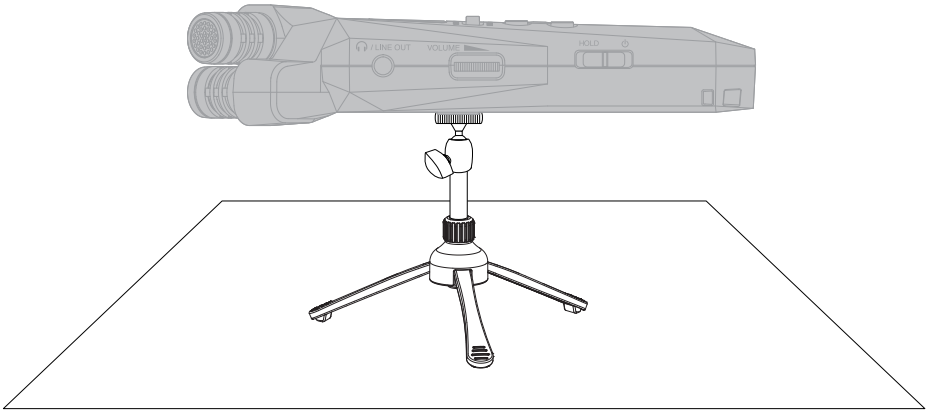

■ 使用外置话筒

您同样可以将外置话筒或线路电平设备连接至 MIC/LINE IN 接口并进行录音。
该接口可以为所连接的话筒提供插入式电源。

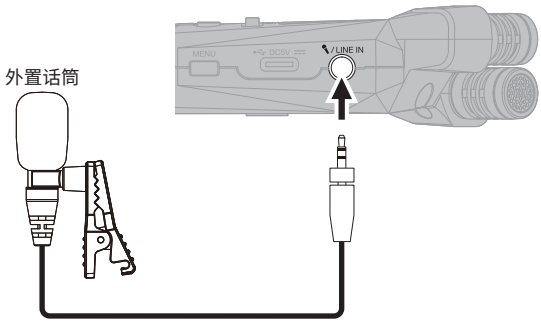

录音

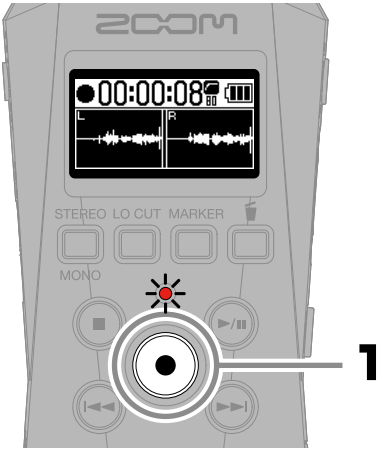

开启录音且指示灯亮起红色。

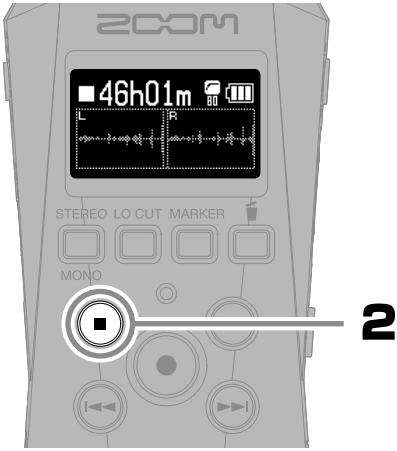

录音停止。

将 HOLD ⏻ 切换至 HOLD 可以避免录音过程中的误操作。

■ 录音过程中的相关操作

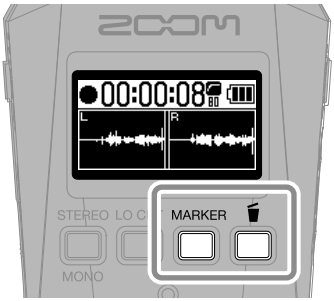

MARKER	您可以为播放时的 CUE 点添加标记。
	您可以停止录音并将文件移至垃圾箱。
►/II	您可以开启和暂停录音。

播放录音

开启播放。

■ 播放过程中的相关操作

OPTION	您可以执行音量标准化、文件导出和 A-B 重复播放。
-3 SEC / +10 SEC	您可以向前 / 向后音频文件的播放位置。
🗑	您可以将文件移至垃圾箱。
■	您可以停止播放。
►/II	您可以开启和暂停播放。
⏮ / ⏭	您可以选择上一 / 下一文件。如果文件中添加有标记，您同样可以移至标记处。长按该按键将进行快退 / 快进。

获取在线帮助 (2D code)

在“系统”菜单选择“帮助”将使屏幕显示二维码。
使用智能手机扫描二维码，您可以查看产品详情说明。

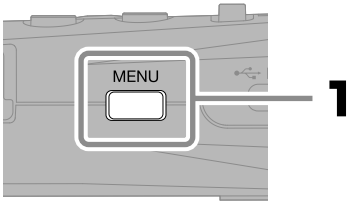

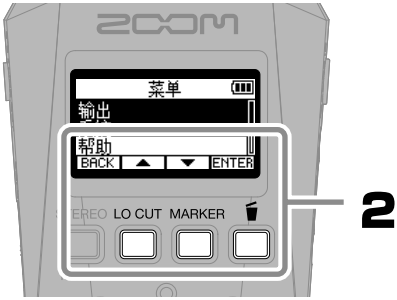

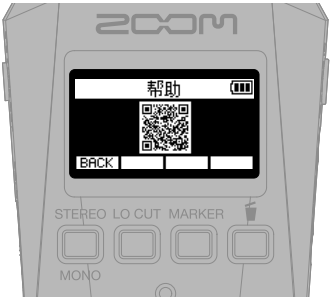

zoomcorp.com/help/h1essential

各单元的功能

■ 上面板

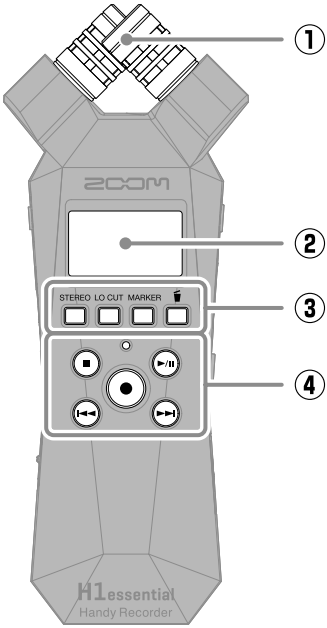

① **内置 XY 话筒**
配置一对交叉指向性话筒音头的 XY 立体声话筒不仅可以为您捕捉真实的三维空间效果，而且可以还原自然的声场深度和广度。

② **屏幕**
屏幕将为您显示各种信息。

③ **功能按键**
当屏幕显示主界面时，您可以使用功能按键设置文件格式、应用低阻、为录音文件添加标记以及将文件移至垃圾箱。
当屏幕显示非主界面时，功能按键执行对应屏幕底部所显示图标的功能。

④ **传输按键**
STOP 按键 : 停止录音或播放。
PLAY/PAUSE 按键 : 开启/暂停播放。
REC 按键/指示灯 : 开启录音。录音过程中，指示灯将亮起。
REW 按键 : 按下该按键将移至上一文件。长按该按键将进行快退。
FF 按键 : 按下该按键将移至下一文件。长按该按键将进行快进。

■ 左侧面板

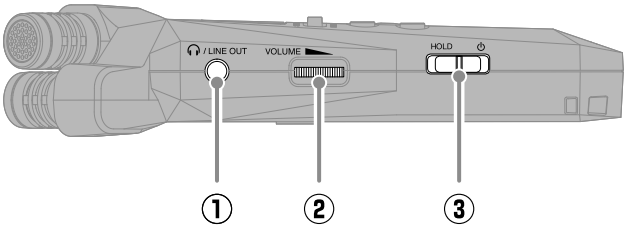

① **PHONE/LINE OUT 接口**
您可以通过耳机聆听所播放的音频或将音频信号传输至所连接的设备。

② **VOLUME 转轮**
用于调节输出至耳机或外置设备的音频音量。

③ **POWER/HOLD 开关**
用于开启/关闭电源及锁定按键操作。

■ 右侧面板

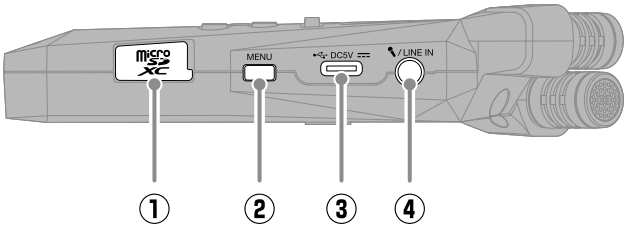

① **microSD 卡插槽**
请将 microSD 卡插入于此。

② **MENU 按键**
用于开启菜单界面。

③ **USB 端口 (Type-C)**
通过连接电脑、智能手机或平板电脑，您可以使用文件传输和音频接口功能。
该端口支持 USB 总线供电。
请使用支持数据传输的 USB 连接线。

④ **MIC/LINE IN 接口**
如果您连接外置话筒，该外置话筒将替代 XY 话筒进行录音。所连接的外置话筒可以通过该接口的插入式电源进行供电。

■ 后面板

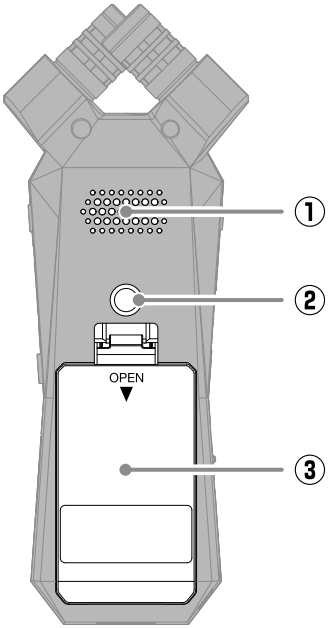

① **扬声器**
您所播放的音频将通过扬声器进行扩声。

② **三脚架安装孔**
您可以将三脚架安装于此。

③ **电池仓护盖**
装入和取出 7 号电池时，请打开电池仓护盖。

疑难排查

无声或音量过低

→请检查耳机和 LINE OUT 连接。
→请检查是否将耳机音量和线路输出电平调节过低。
→请检查话筒的指向或所连接设备的音量设置。

监听音色失真

→请使用 VOLUME 调节音量。

屏幕显示 “MIC INPUT OVERLOAD!” 信息

→输入音频的电平过高。请远离话筒和声源的距离。
→风声同样会导致输入音频的电平过高。如果在户外录音时风声较大且直接吹向话筒，或者在录音时将话筒靠近说话者的嘴边时，建议您开启低阻，从而减弱噪音。

不能录音

→请确认 microSD 卡的剩余可存储空间。
→请确认将 microSD 卡正确装入卡槽中。

录音断断续续

→请检测 microSD 卡的性能。
详细信息请参阅使用说明书。
→请使用 H1essential 格式化 microSD 卡。
→建议您使用本设备可兼容的 microSD 卡。
关于本设备可兼容的 microSD 卡的详细信息，请参阅 ZOOM 网站 (zoomcorp.com)。

连接电脑时未被其所识别

→请使用支持数据传输的 USB 连接线。

日期和时间频繁重置

→如果设备长时间未使用 AC 适配器或电池进行供电，所储存的日期和时间设置将重置。
如果设备开机时显示设置日期/时间界面，请再次进行设置。

不能进行设备操作

→请勿将 HOLD ⏻ 切换至 HOLD。

本说明书中所提及的产品名称、注册商标和公司名称属于其各所有者。
microSDXC 标识是 SD-3C LLC 的商标。
USB Type-C 是 USB Implementers Forum 的商标。
本说明书中提及的所有商标和注册商标仅用于功能或特性说明，而非侵犯其各所有者的版权。
CD、唱片、磁带、现场演绎、视频作品及广播等授权素材的录音仅用于个人使用。未经版权所有者允许而将录音用于其他用途将视作侵权行为。ZOOM CORPORATION 对于侵权行为不承担任何责任。
本说明书中的屏幕截图可能和实际产品所显示的界面有所不同。

ZOOM CORPORATION
4-4-3 Kanda-surugadai, Chiyoda-ku, Tokyo 101-0062 Japan
zoomcorp.com

Z2I-5162-01